DRW. NO. A107325-001 | Sheet. No.

記号x数	変更内容 REVISION DESCRIPTION	承認	検図	担当	年月日	変更通知書No.
B x						
C x						
D x						
E x						
F x						

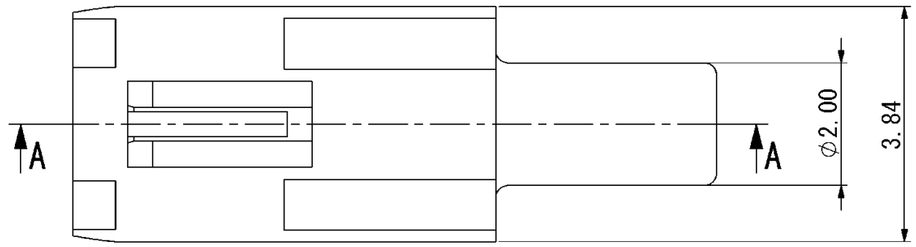

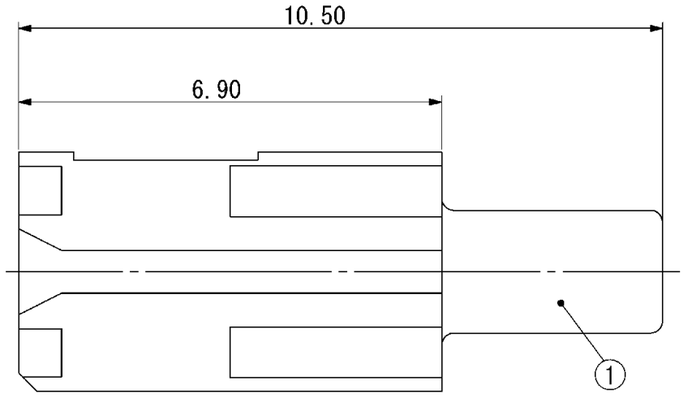

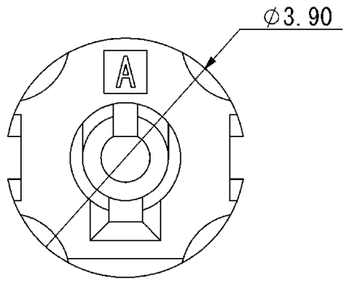

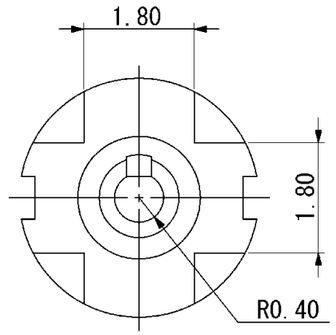

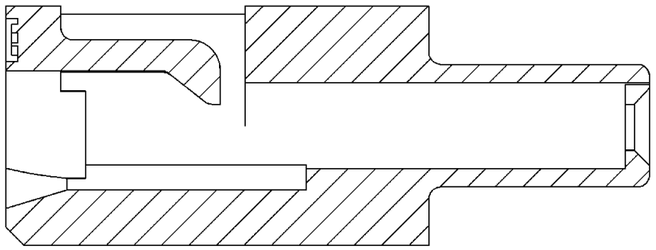

SEC. A-A

記事
1. 本図は絶縁座のみで納入するものについて規定する。
   This drawing specifies what is supplied only by inner insulator.
2. 梱包仕様はR107325-001をご参照下さい。
   Refer to R107325-001 for packing specification.
3. 発注名称：HF201S-01MO
   Order name : HF201S-01MO

部品番号 ITEM	部品名 DESCRIPTION	個数 QNT.	材質・寸度 MATERIAL	記事 CONTENT
1	絶縁座 Inner Insulator	1	PBT	Ivory

指定外寸法公差 ±0.3
Tolerances ±0.3 unless otherwise specified.
( )寸法は参考値 ( )Reference value.

尺度 SCALE	5/1	承認 APP.	承認 APP	検図 CHK.	製図 DRW.	設計 DSGN.
単位 DIMENSION	mm		07/08/28	07/08/28	07/08/28	07/08/23
三角図法 3RD. ANGLE PROJECTION			大家	五十嵐	高橋	高橋

山一電機株式会社
YAMAICHI ELECTRONICS Co.,Ltd.

分類(CLASS)

名称(TITLE) HF201S-01MO

図番(DRW. NO.) A107325-001 | Sheet. No. / | REV. A

A3-A1-SW006